Anlagenschema Lüftung , In de Tarpen 42-50, Norderstedt

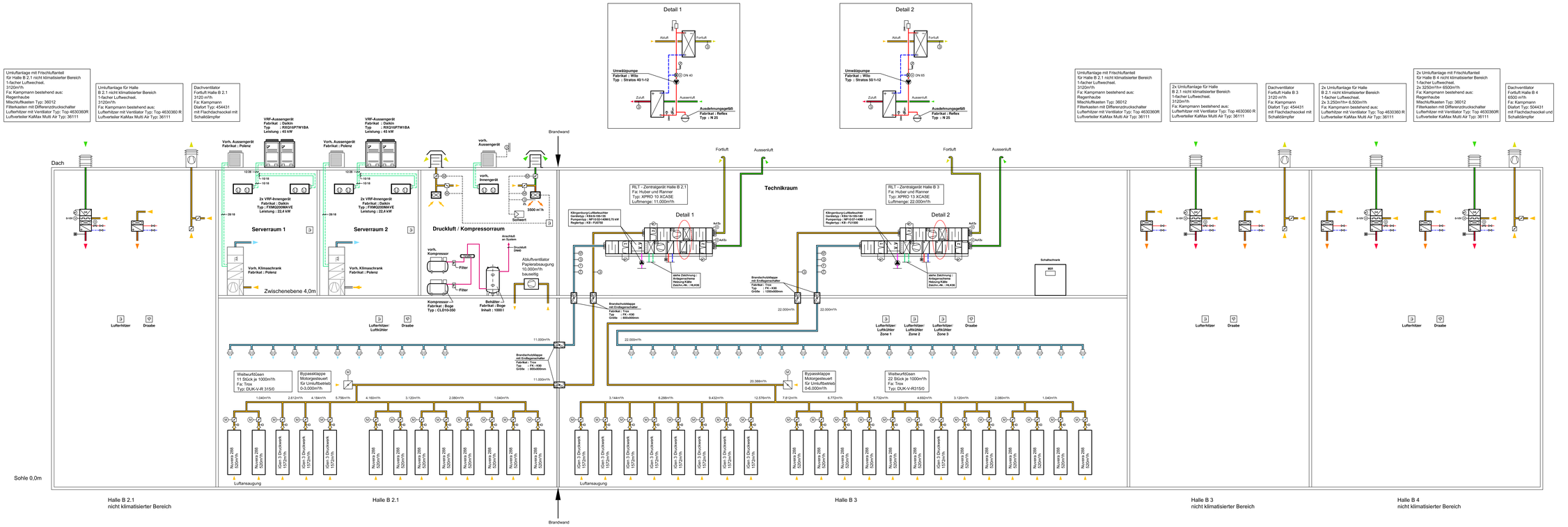

LEGENDE

- Aussenluft
- Zuluft erwärmt
- Zuluft gekühlt
- Abluft
- Fortluft
- Vorlauf Heizung
- Rücklauf Heizung
- Vorlauf Klimakaltwasser
- Rücklauf Klimakaltwasser
- Motoranntrieb
- Thermometer
- Druckfühler
- Differenzdruck
- Kanal-Temperaturfühler
- Kanal-Feuchtefühler
- Frostschutzthermostat
- Raumthermostat
- Feuchte-Thermostat
- Temperaturfühler
- Umwälzpumpe
- Absperrventil
- Ventilator
- Erhitzer Lüftungsgerät
- Lufterhitzer
- Kühler Lüftungsgerät
- Tropfenabscheider
- Filter m. Klassifizierung
- Luftbefeuchter
- Schalldämpfer
- Jalousieklappe motorbetr.
- Brandschutzklappe mit Endlagenschalter
- Drosselklappe mit Motorstellung
- Wetterschütze
- Motor-Dreiwegeventil
- Motor-Durchgangsventil
- Regler ohne Hilfsenergie
- Rückschlagklappe

Index	Datum	Änderung			Name
	08.-13.	Farrar/ BoD	-	RLT-Schema	Vorlaufauf RLT 200
	Index	Name	Name	Stellungnahme	Prüfvm. Stellungnahme

A	25.11.2009	Gonzalez	Anlagenschema aktualisiert !
Index	Datum	Name	Änderungen

Bauherr: **XEROX GMBH, HELLERSBERGSTR. 2-4, 41460 NEUSS**

Bauvorhaben: **XEROX / BOD, IN DE TARPEN 42-50, 22848 NORDERSTEDT**

	Datum	Name			
gezeichnet:	27.07.2009	Gonzalez	HEIZUNG LÜFTUNG/KLIMA	Kostenstelle: HLK05	Hebsong Klima Kälte Elektro Sanitär
geprüft:		Name			
Maßstab: 1:-	**BESTANDSZEICHNUNG ANLAGENSCHEMA LÜFTUNG**				hsanet Sonnenkoppel 4a Kamp 5 22926 Ahrensburg/Hamburg Tel. 04101 / 38520 Fax 04101/38 Email: Info@hsanet.com Internet: www.hsanet.com

Planungsgesellschaft mbH
Ingenieurbüro für technische Gebäudeausrüstung
20148 Hamburg, Mittelweg 141, Tel.: 040/5940635?, Fax: 040/5940635?2

Projekt	:	Xerox / BoD In de Tarpen 42-50 22848 Norderstedt
Bauherr	:	Xerox GmbH Hellersbergstraße 2-4 41460 Neuss
Planstufe	:	Ausführung
Zeichnungsinhalt	:	Schaltschema Lüftung / Kälte
Bauteil	:	-

Projekt-Nr.:	08 - 113	Zeichnungs-Nr.:	RLT 200
Maßstab:	/	Format: /	gezeich.: 15.06.09 MH geprüft: 15.06.09 Mai