Vibroplatte — Ammann AVP 3020

Inventar Nr.	**353.39**
Serial Nr.	175034
Baujahr	2011

RegieTarif Nr.: 352.132

Stichworte:	Leistung : 6.1 PS / 4.5 kW Vortrieb: 0 - 22 m/min. Dieselverbrauch: 1.3l/h	Einsatzgewicht: 220 kg Arbeitsbreite: 500 mm Steigfähigkeit: 35 %	Zentrifugalkraft: 30 kN Rüttelfrequenz: 90 Hz Flächenleistung: 660 m2/h

Abmessungen:

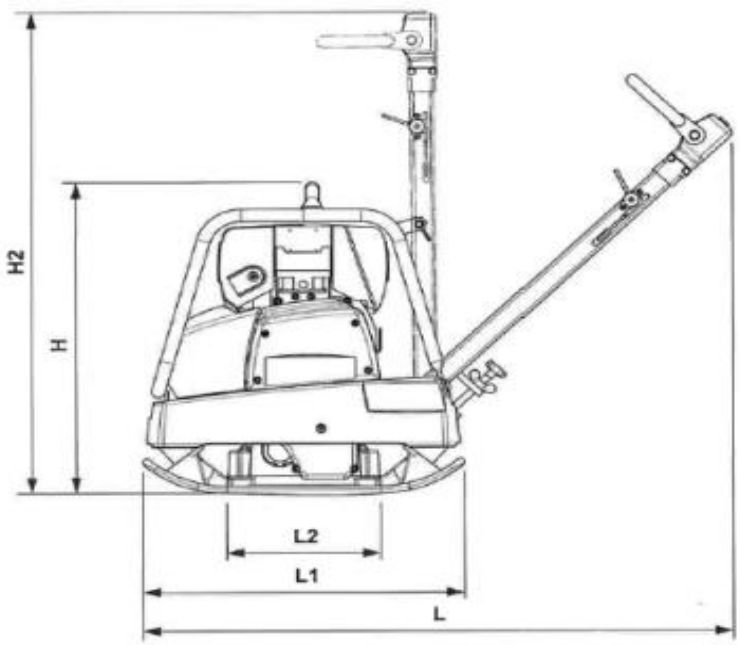

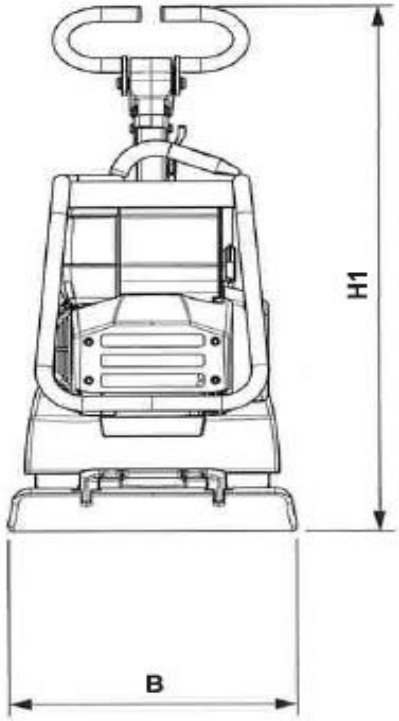

Technische Daten:

L	= 1140
L1	= 700
L2	= 330
H	= 740
H1	= ca. 1000
H2	= ca. 1180
B	= 500

Ausrüstung:

Besonderes:

max. Steigfähigkeit:	35%
max. Schräglage:	30°
Antriebsart:	über Fliehkraftkupplung und Keilriemen
Steuerung:	hydraulisch